Carrinho com Suporte Duplo (32”-70”) - AS0246BTW

Tamanho Ecrã

Peso Máximo

Perfil Inclinado

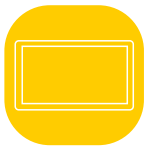
Horizontal

*Excluindo os produtos motorizados com garantia de 5 anos

Características

- Desenhado para uso comercial e espaços públicos
- Elegante e leve para fácil mobilidade
- Inclinação: -10˚ a +5˚
- Ajuste de nível: -3˚ a +3˚
- Adequado para a maioria das telas de 32”-70”
- Padrão VESA máximo: 600x400mm
- Padrão de furos máximo: 600x404mm
- Capacidade de peso máximo: 60kg/132lbs
- Altura Total: 1720mm
- Design de gestão de cabos integrado
- Rodas com travões para maior estabilidade
- Revestimento em pó e acabamento oxidado
- Prateleira adicional para AV/laptop disponível

Especificações

Tipo de Montagem	Carrinho com Suporte Duplo
Padrão de Montagem	Universal
Material	Alumínio, Aço, Plástico
Material Finalizador	Revestimento em pó e oxidado
Tamanho de tela recomendado	32"-70"
Capacidade de peso	60kg/132lbs (cada ecrã)
Capacidade de peso testada	capacidade de peso aprovada 3x
Padrões compatíveis VESA	200x200mm, 400x200mm, 300x300mm, 400x400mm, 600x400mm
Padrão máximo VESA	600x400mm
Padrão de furo máximo	600x404mm
Inclinação	-10˚ a +5˚
Sistema Giratório	0˚
Ajuste de Nível	-3˚ a +3˚
Rotação	0˚

Desenho Técnico

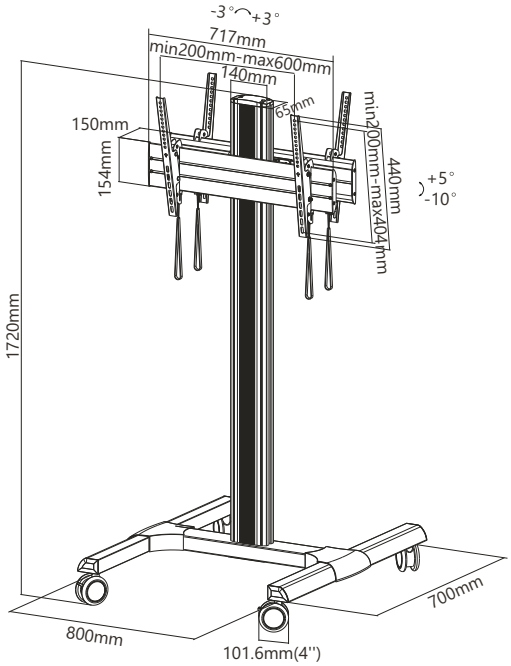

Este documento é somente informativo. Toda a informação associada e contida pode ser alterada sem aviso prévio, devido ao desenvolvimento contínuo.
A KOIZA DIGITAL® não se responsabiliza por erro tipográficos ou omissões de conteúdos. Todas as publicações contêm informação relacionada com os nossos produtos e serviços.